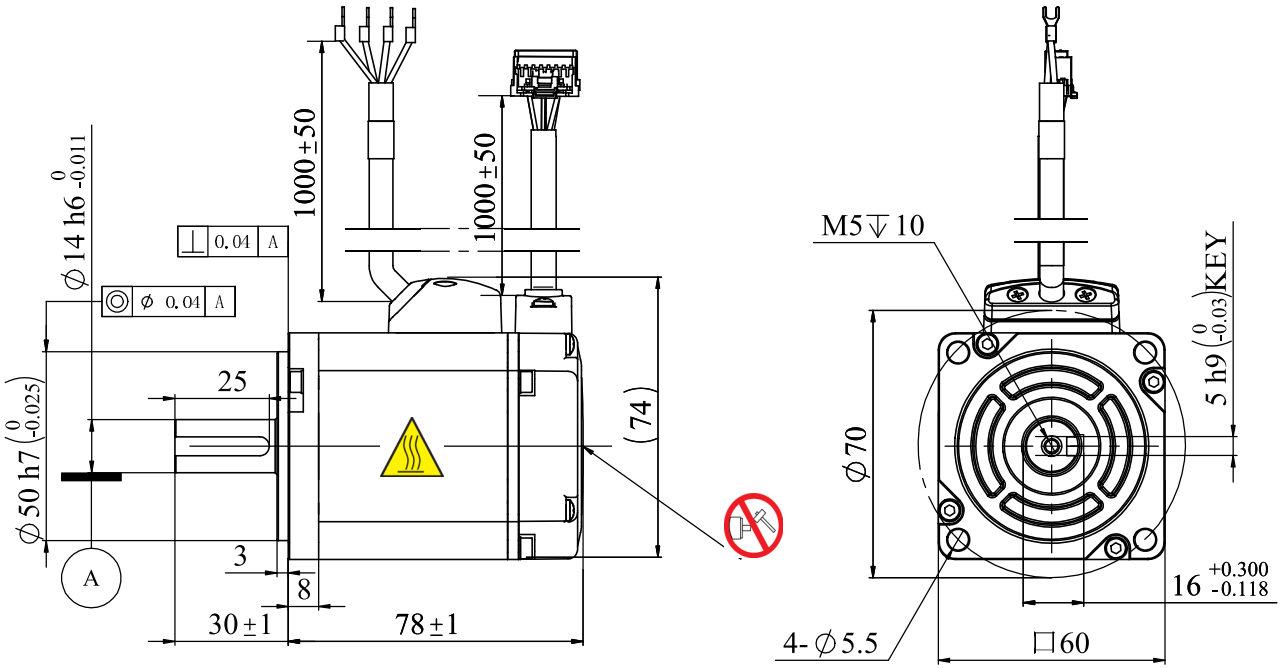
1000±50
1000±50
⊥ 0.04 A
◎ ϕ 0.04 A
ϕ14 h6 0 -0.011
ϕ50 h7 (0 -0.025)
25
3
8
A
30±1
78±1
(74)
M5↧10
ϕ70
5 h9 (0 -0.03) KEY
16 +0.300 -0.118
4-ϕ5.5
□60